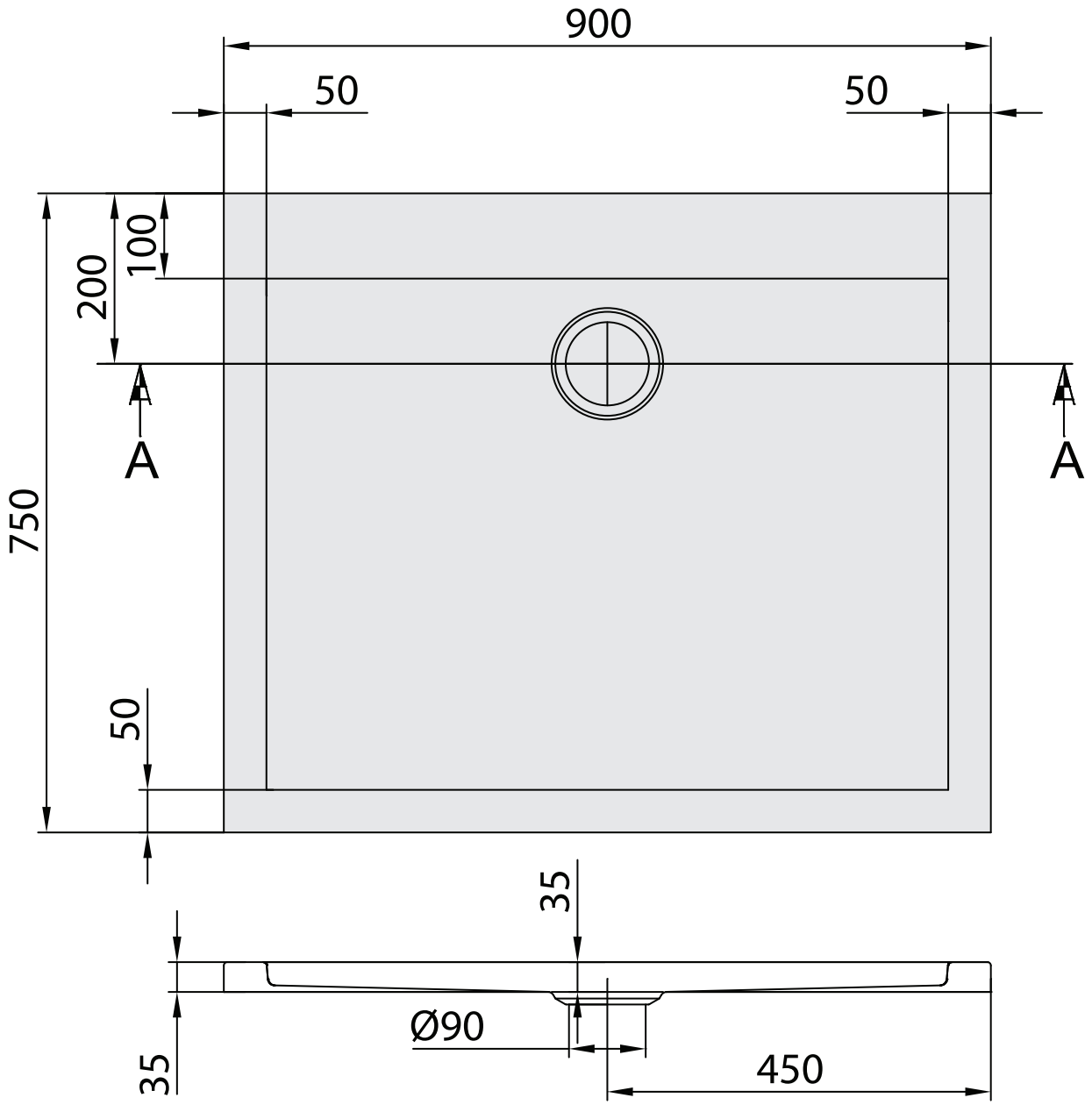
900
50
50
100
200
750
50
A
A
35
35
Ø90
450